ვაკე-საბურთალოს რაიონი, საბურთალო,დიდი დიღომი, საცდელი-სასწავლო მეურნ.,შენ.（ს/კ 01.72.14.008.293）შპს რივერსაიდ დიღომის ობიექტისათვის წყალმომარაგების ქსელის მოწყობის პროექტი

კოდი: IN25-1113470 ტექნოლოგიური ნაწილი

მუშა პროექტი
ახალი მიერთებების საპროექტო სამსახური

თბილისი 2026

n a x a z e b i s   u w y i s i

№ რიგზე	ნახაზის დასახელება	ფურც. №
1.	საერთო მონაცემები	w–1
2.	ობიექტის ფოტომასალა	w–2
3.	ტერიტორიის გეგმა არსებული და საპროექტო ქსელების დატანით.	w–3
4.	წყალმზომის ჭა; წყალსადენის მიწის თხრილის განივი კვეთი	w–4

s a e r T o   m i T i T e b e b i

1. მიწის სამუშაოების დაწყებამდე დაზუსტებული იქნას მიწისქვეშა კომუნიკაციების არსებობა და მათი ჩაღრმავება.
2. სამონტაჟო სამუშაოების წარმოება განხორციელდეს СНИП 3.05.04-85 მითითებების დაცვით
4. სამუშაოების დასრულების შემდეგ მილსადენი გამოიცადოს დაწესებული ნორმების თანახმად.
5. გამაგრება მოეწყოს H=1.50 მ ჩაღრმავების შემდეგ.

მოკლე განმარტებითი ბარათი

საქართველოს ენერგეტიკისა და წყალმომარაგების მარეგულირებელი ეროვნული კომისიის მიერ (სემეკი) დადგენილი წესის მიხედვით, კომპანია „ჯორჯიან უოთერ ენდ ფაუერს“ აქვს ვალდებულება, უზრუნველყოს განმცხადებლისთვის წყალმომარაგება/წყალარინების სერვისის მიწოდება.

ამ ვალდებულების ფარგლებში, კომპანია „ჯორჯიან უოთერ ენდ ფაუერის“ სტრუქტურულმა ერთეულმა – ტექნიკური ექსპერტიზისა და პროექტირების დეპარტამენტმა, ახალი მიერთების მოთხოვნით წარმოდგენილი განცხადებისა და რაიონული ბიზნეს ცენტრის მიერ გაცემული ტექნიკური პირობის საფუძველზე, მოამზადა წინამდებარე პროექტი.

განმცხადებელმა მოითხოვა, საბურთალო, დიდი დიღომი, საცდელი– სასწავლო მეურნ., შენ. (ს/კ 01.72.14.008.293) საკადასტრო კოდზე მდებარე ობიექტის წყალმომარაგებით უზრუნველყოფა.

გაცემული ტექნიკური პირობის საფუძველზე, პროექტი ითვალისწინებს ამავე ქუჩაზე გამავალი არსებული წყალსადენის D1400 მმ- იან პოლიეთილენის მილზე D90/300 მმ- იანი განშტოების მოწყობას სიგრძით 5/841.0მ. ობიექტისთვის ასფალტიან მონაკვეთში გათვალისწინებულია საპროექტო წყალმზომი ჭის მოწყობა.

წყალსადენის პროექტის ძირითადი ტექნიკური მახასიათებლებია:

- განშტოების საშუალო ჩაღრმავება: h – 1.50მ.
- მილი: D90/300 mm ; სიგრძე – L 5/841.0 მ.
- მრიცხველი: 1 კომპლ.
- მრიცხველის ჭა: 1 ც.
- განშტოების ჭა: 4 ც.
- რეგულატორი: 1 ც.

დამკვეთი (№) IN25-1113470

შპს რივერსაიდ დიღომი

შემსრულებელი:

ტექნიკური ექსპერტიზისა და პროექტირების დეპარტამენტი

პროექტის დასახელება:

ვაკე-საბურთალოს რაიონი, საბურთალო,დიდი დიღომი, საცდელი-სასწავლო მეურნ.,შენ. (ს/კ №01.72.14.008.293) შპს რივერსაიდ დიღომის ობიექტისთვის წყალმომარაგების გარე ქსელის პროექტი

პროექტი მოამზადა:
ნიკოლოზ გაბიტაშვილი

პროექტი შეამოწმა:
გიორგი კვეტენაძე (ტექნიკური)

თარიღი: ივნისი, 2026

საერთო მონაცემები

მასშტაბი	ფურცელი	ფორმატი
	წ-1	A3

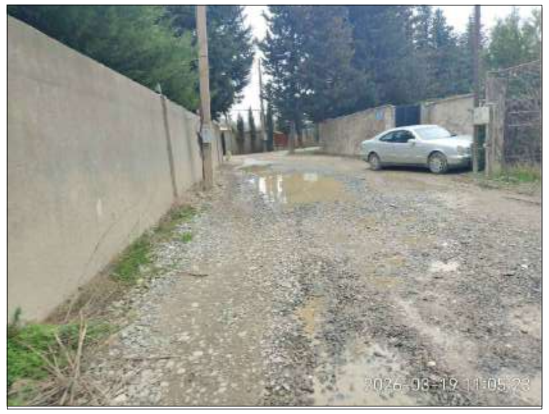

gwp

დამკვეთი (№) IN25-1113470

შპს რივერსაიდ დიღომი

შემსრულებელი:

ტექნიკური ექსპერტიზისა და პროექტირების დეპარტამენტი

პროექტის დასახელება:

ვაკე-საბურთალოს რაიონი, საბურთალო,დიდი დიღომი, საცდელი-სასწავლო მეურნ.,შენ. (ს/კ №01.72.14.008.293) შპს რივერსაიდ დიღომის ობიექტისთვის წყალმომარაგების გარე ქსელის პროექტი

პროექტი მოამზადა:
ნიკოლოზ
გაბიტაშვილი

პროექტი შეამოწმა:
გიორკი კვეტენაძე
(ტექნიკური)

თარიღი: ივნისი, 2026

სიტუაციის ამსახველი ფოტომასალა

მასშტაბი	ფურცელი	ფორმატი
	კ-2	A3

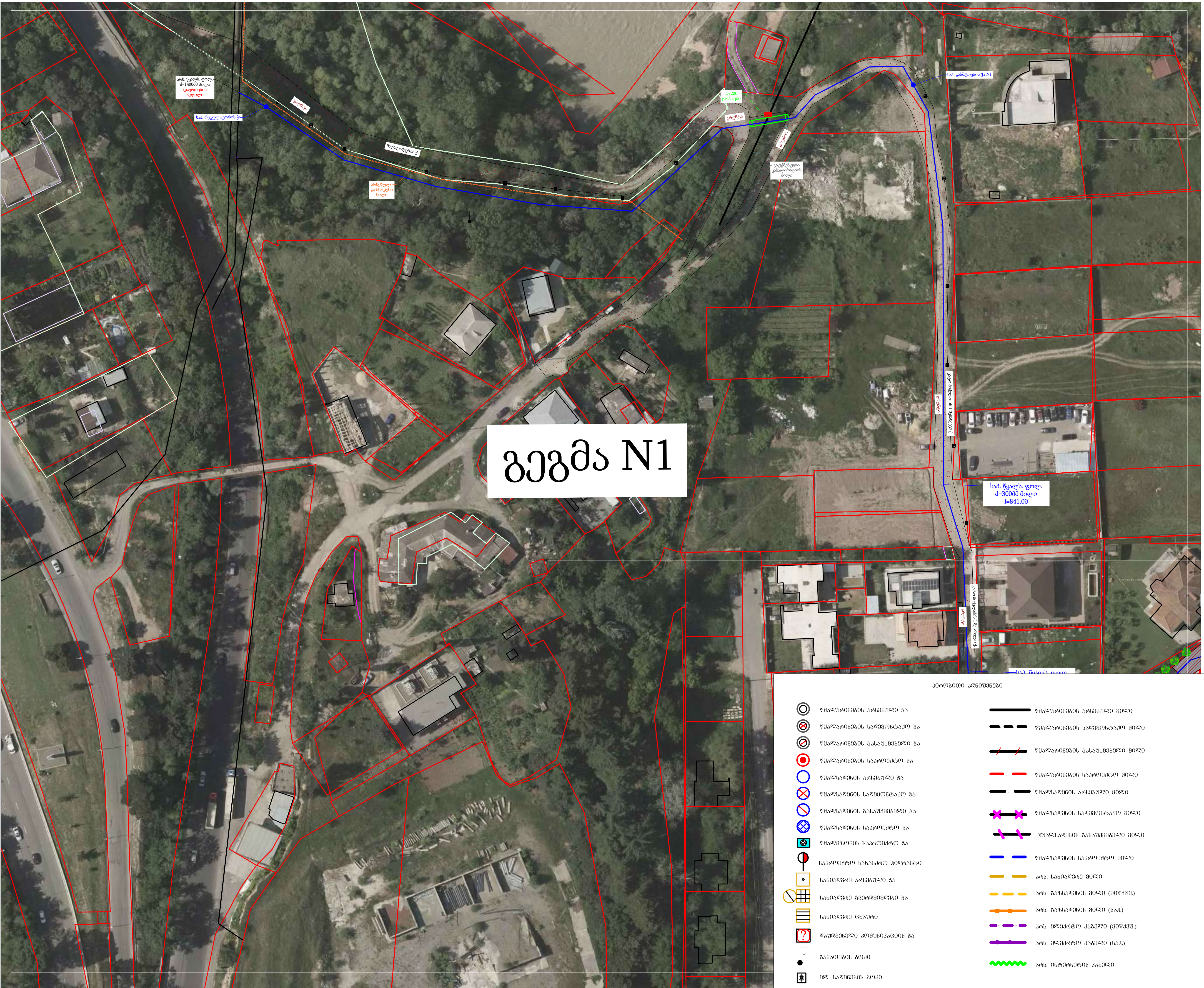

პირობითი აღნიშვნები

წყალარინების არსებული ჭა	წყალარინების არსებული მილი
წყალარინების სადემონტაჟო ჭა	წყალარინების სადემონტაჟო მილი
წყალარინების გასაუქმებელი ჭა	წყალარინების გასაუქმებელი მილი
წყალარინების საპროექტო ჭა	წყალარინების საპროექტო მილი
წყალსადენის არსებული ჭა	წყალსადენის არსებული მილი
წყალსადენის სადემონტაჟო ჭა	წყალსადენის სადემონტაჟო მილი
წყალსადენის გასაუქმებელი ჭა	წყალსადენის გასაუქმებელი მილი
წყალსადენის საპროექტო ჭა	წყალსადენის საპროექტო მილი
წყალმზომის საპროექტო ჭა	არს. სანიაღვრე მილი
საპროექტო სახანძრო ჰიდრანტი	არს. გაზსადენის მილი (მიწქვშ.)
სანიაღვრე არსებული ჭა	არს. გაზსადენის მილი (საჰ.)
სანიაღვრე გვერდმიმღები ჭა	არს. ელექტრო კაბელი (მიწქვშ.)
სანიაღვრე ცხაური	არს. ელექტრო კაბელი (საჰ.)
დაუდგენელი კომუნიკაციის ჭა	არს. ინტერნეტის კაბელი
განათების ბოძი	
ელ. სადენების ბოძი	

პირობითი აღნიშვნები:

- ობიექტის წითელი ხაზები
- ადგილობრივი გრუნტი
- აღს. ასფალტის საფარი
- ასფალტის კონტური

gwp

დამკვეთი (№) IN25-1113470

შპს რივერსაიდ დიღომი

შემსრულებელი:

ტექნიკური ექსპერტიზისა და პროექტირების დეპარტამენტი

პროექტის დასახელება:

ვაკე-საბურთალოს რაიონი, საბურთალო,დიდი დიღომი, სადღეღლი-სასწავლო მეურნ.,შენ. (ს/კ №01.72.14.008.293) შპს რივერსაიდ დიღომის ობიექტისთვის წყალმომარაგების გარე ქსელის პროექტი

პროექტი მოამზადა:
ნიკოლოზ გაბიტაშვილი

პროექტი შეამოწმა:
გიორგი კვეტენაძე (ტექნიკური)

თარიღი: ივნისი, 2026

გეგმა არსებული და საპროექტო ქსელების დატანით.

მასშტაბი	ფურცელი	ფორმატი
1:250	ფ-3	A3

პირობითი აღნიშვნები

წყალარინების არსებული ჭა	წყალარინების არსებული მილი
წყალარინების სადემონტაჟო ჭა	წყალარინების სადემონტაჟო მილი
წყალარინების გასაუქმებელი ჭა	წყალარინების გასაუქმებელი მილი
წყალარინების საპროექტო ჭა	წყალარინების საპროექტო მილი
წყალსადენის არსებული ჭა	წყალსადენის არსებული მილი
წყალსადენის სადემონტაჟო ჭა	წყალსადენის სადემონტაჟო მილი
წყალსადენის გასაუქმებელი ჭა	წყალსადენის გასაუქმებელი მილი
წყალსადენის საპროექტო ჭა	წყალსადენის საპროექტო მილი
წყალმზომის საპროექტო ჭა	არს. სანიაღვრე მილი
საპროექტო სახანძრო ჰიდრანტი	არს. გაზსადენის მილი (მიწქვშ.)
სანიაღვრე არსებული ჭა	არს. გაზსადენის მილი (საჰ.)
სანიაღვრე გვერდმიმღები ჭა	არს. ელექტრო კაბელი (მიწქვშ.)
სანიაღვრე ცხაური	არს. ელექტრო კაბელი (საჰ.)
დაუდგენელი კომუნიკაციის ჭა	არს. ინტერნეტის კაბელი
განათების ბოძი	
ელ. სადენების ბოძი	

პირობითი აღნიშვნები:

- ობიექტის წითელი ხაზები
- ადგილობრივი გრუნტი
- აღს. ასფალტის საფარი
- ასფალტის კონტური

დამკვეთი (№) IN25-1113470

შპს რივერსაიდ დიღომი

შემსრულებელი:

ტექნიკური ექსპერტიზისა და პროექტირების დეპარტამენტი

პროექტის დასახელება:

ვაკე-საბურთალოს რაიონი, საბურთალო,დიდი დიღომი, საცდელი-სასწავლო მეურნ.,შენ. (ს/კ №01.72.14.008.293) შპს რივერსაიდ დიღომის ობიექტისთვის წყალმომარაგების გარე ქსელის პროექტი

პროექტი მოამზადა:
ნიკოლოზ
გაბიტაშვილი

პროექტი შეამოწმა:
გიორკი კვეტენაძე
(ტექნიკური)

თარიღი: ივნისი, 2026

გეგმა არსებული და საპროექტო ქსელების დატანით.

მასშტაბი	ფურცელი	ფორმატი
1:250	წ-3	A3

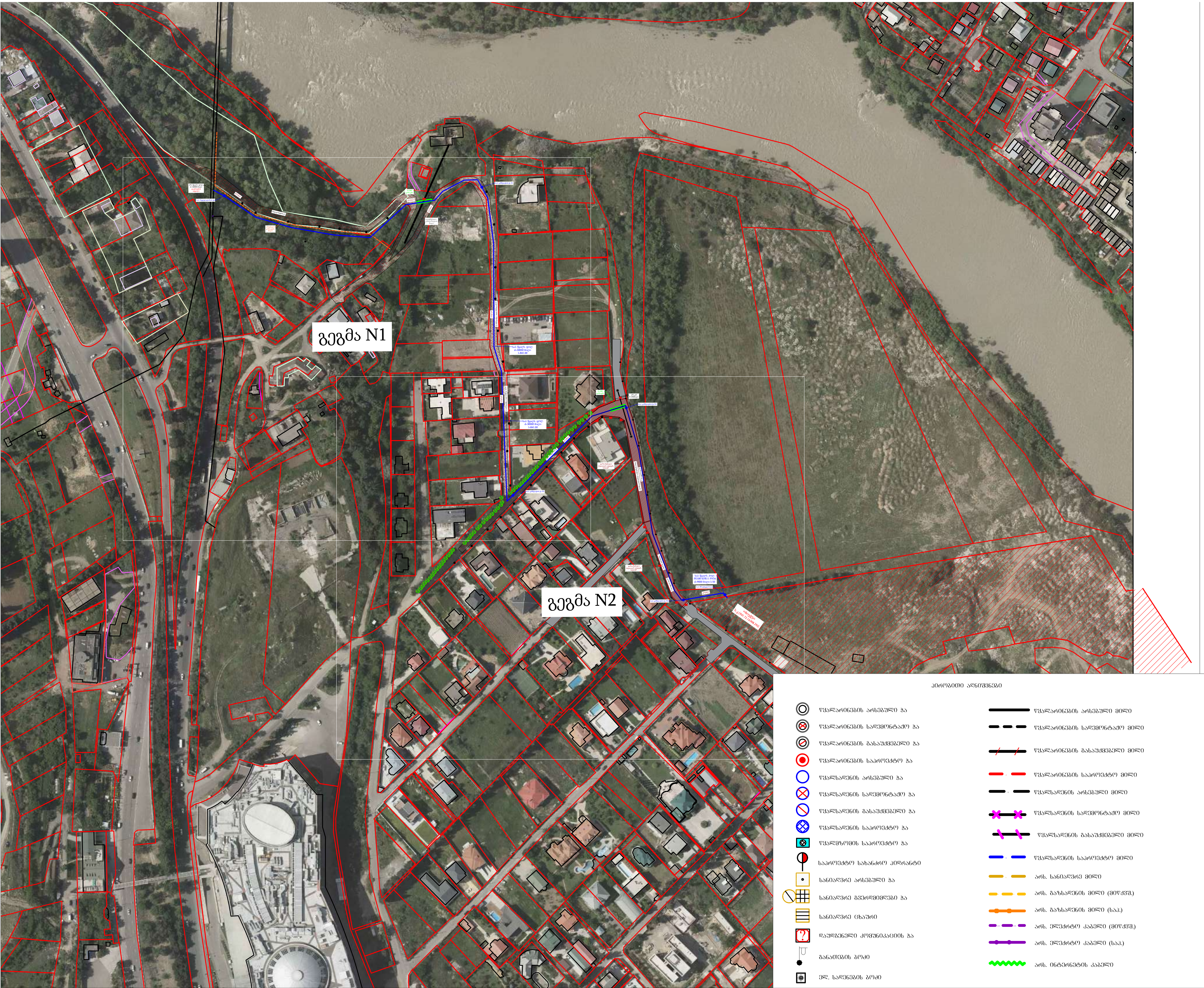

პირობითი აღნიშვნები

წყალარინების არსებული ჭა	წყალარინების არსებული მილი
წყალარინების სადემონტაჟო ჭა	წყალარინების სადემონტაჟო მილი
წყალარინების გასაუქმებელი ჭა	წყალარინების გასაუქმებელი მილი
წყალარინების საპროექტო ჭა	წყალარინების საპროექტო მილი
წყალსადენის არსებული ჭა	წყალსადენის არსებული მილი
წყალსადენის სადემონტაჟო ჭა	წყალსადენის სადემონტაჟო მილი
წყალსადენის გასაუქმებელი ჭა	წყალსადენის გასაუქმებელი მილი
წყალსადენის საპროექტო ჭა	წყალსადენის საპროექტო მილი
წყალმზომის საპროექტო ჭა	არს. სანიაღვრე მილი
საპროექტო სახანძრო ჰიდრანტი	არს. გაზსადენის მილი (მიწქვშ.)
სანიაღვრე არსებული ჭა	არს. გაზსადენის მილი (საჰ.)
სანიაღვრე გვერდმიმღები ჭა	არს. ელექტრო კაბელი (მიწქვშ.)
სანიაღვრე ცხაური	არს. ელექტრო კაბელი (საჰ.)
დაუდგენელი კომუნიკაციის ჭა	არს. ინტერნეტის კაბელი
განათების ბოძი	
ელ. სადენების ბოძი	

პირობითი აღნიშვნები:

- ობიექტის წითელი ხაზები
- ადგილობრივი გრუნტი
- აღს. ასფალტის საფარი
- ასფალტის კონტური

დამკვეთი (№) IN25-1113470

შპს რივერსაიდ დიღომი

შემსრულებელი:

ტექნიკური ექსპერტიზისა და პროექტირების დეპარტამენტი

პროექტის დასახელება:

ვაკე-საბურთალოს რაიონი, საბურთალო,დიდი დიღომი, საცდელი-სასწავლო მეურნ.,შენ. (ს/კ №01.72.14.008.293) შპს რივერსაიდ დიღომის ობიექტისთვის წყალმომარაგების გარე ქსელის პროექტი

პროექტი მოამზადა:
ნიკოლოზ გაბიტაშვილი

პროექტი შეამოწმა:
გიორგი კვეტენაძე (ტექნიკური)

თარიღი: ივნისი, 2026

გეგმა არსებული და საპროექტო ქსელების დატანით.

მასშტაბი	ფურცელი	ფორმატი
1:250	წ-3	A3

საპროექტო წყალმზომის ჭა

d=1.50 მ h=1.50 მ

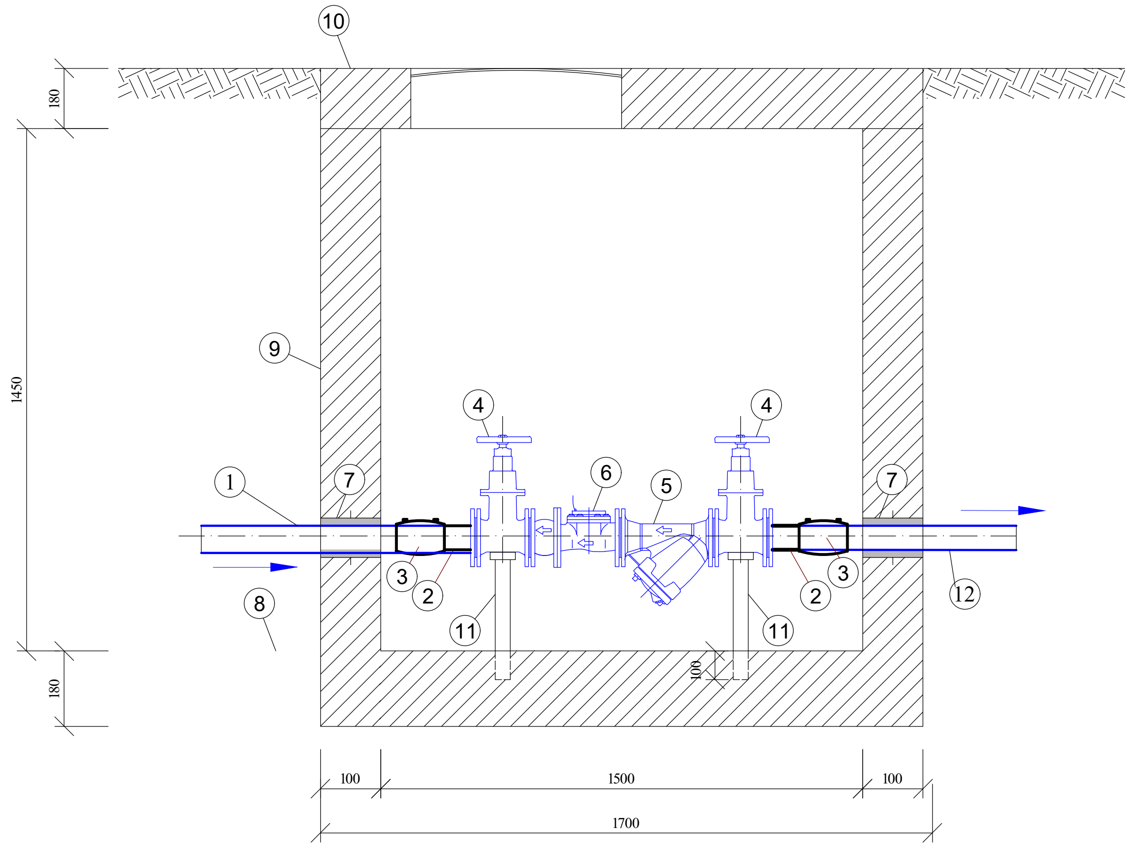

ექსპლიკაცია:

1. საპროექტო პოლიეთილენის მილი PE100 PN16 SDR.11 - Ø 90 მმ.
2. პოლიეთილენის ადაპტორი მილტუჩით d=90 მმ
3. პოლიეთილენის შემაერთებელი ელ.ქურო d=90 მმ
4. ურდული DN=80 მმ.
5. ფილტრი DN=80 მმ.
6. წყალმზომი DN=80 მმ.
7. ჩობალი d=165 მმ.
8. ჭის ძირის რკინა-ბეტონის ფილა.
9. ჭის რკინა-ბეტონის კედელი.
10. ჭის გადახურვის რკინა-ბეტონის ფილა თუჯის ხუფით.
11. საყრდენი ფოლადის მილი d=50 მმ ლითონის ფურცლით.

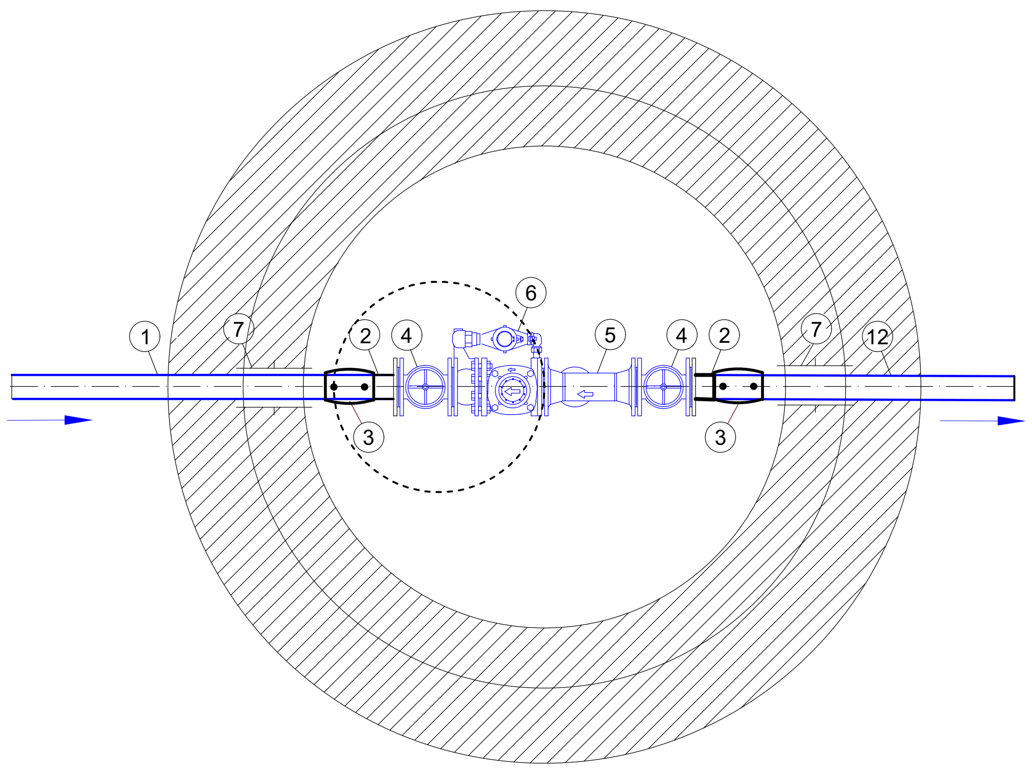

წყალსადენის მიწის თხრილის განივი კვეთი

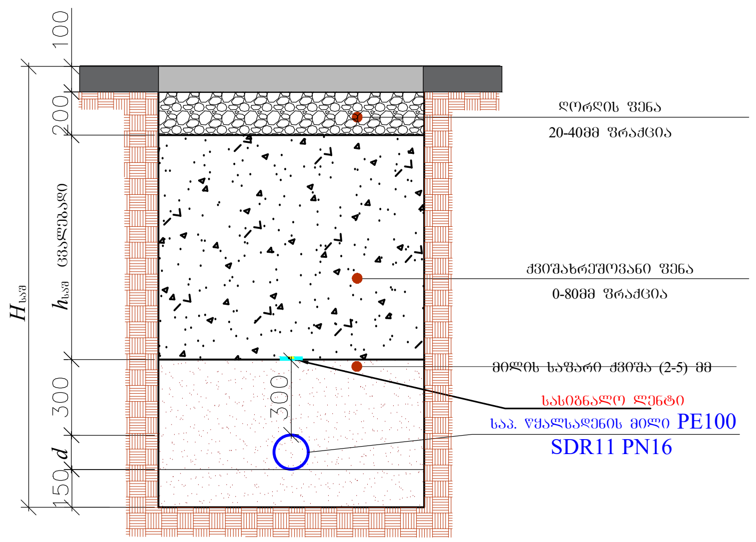

№	d	H_{saS}	B	h_{saS}	L (მ)
1	300	1500	700	450	841.0
1	90	1200	700	150	5

დამკვეთი (№) IN25-1113470

შპს რივერსაიდ დიღომი

შემსრულებელი:

ტექნიკური ექსპერტიზისა და პროექტირების დეპარტამენტი

პროექტის დასახელება:

ვაკე-საბურთალოს რაიონი, საბურთალო,დიდი დიღომი, საცდელი-სასწავლო მეურნ.,შენ. (ს/კ №01.72.14.008.293) შპს რივერსაიდ დიღომის ობიექტისთვის წყალმომარაგების გარე ქსელის პროექტი

პროექტი მოამზადა:
ნიკოლოზ გაბიტაშვილი

პროექტი შეამოწმა:
გიორგი კვეტენაძე (ტექნიკური)

თარიღი: ივნისი, 2026

წყალმზომის ჭა; მიწის თხრილის განივი კვეთი

მასშტაბი	ფურცელი	ფორმატი
	წ-5	A3

საპროექტო განშტოების ჭა

ჭრილი I-I

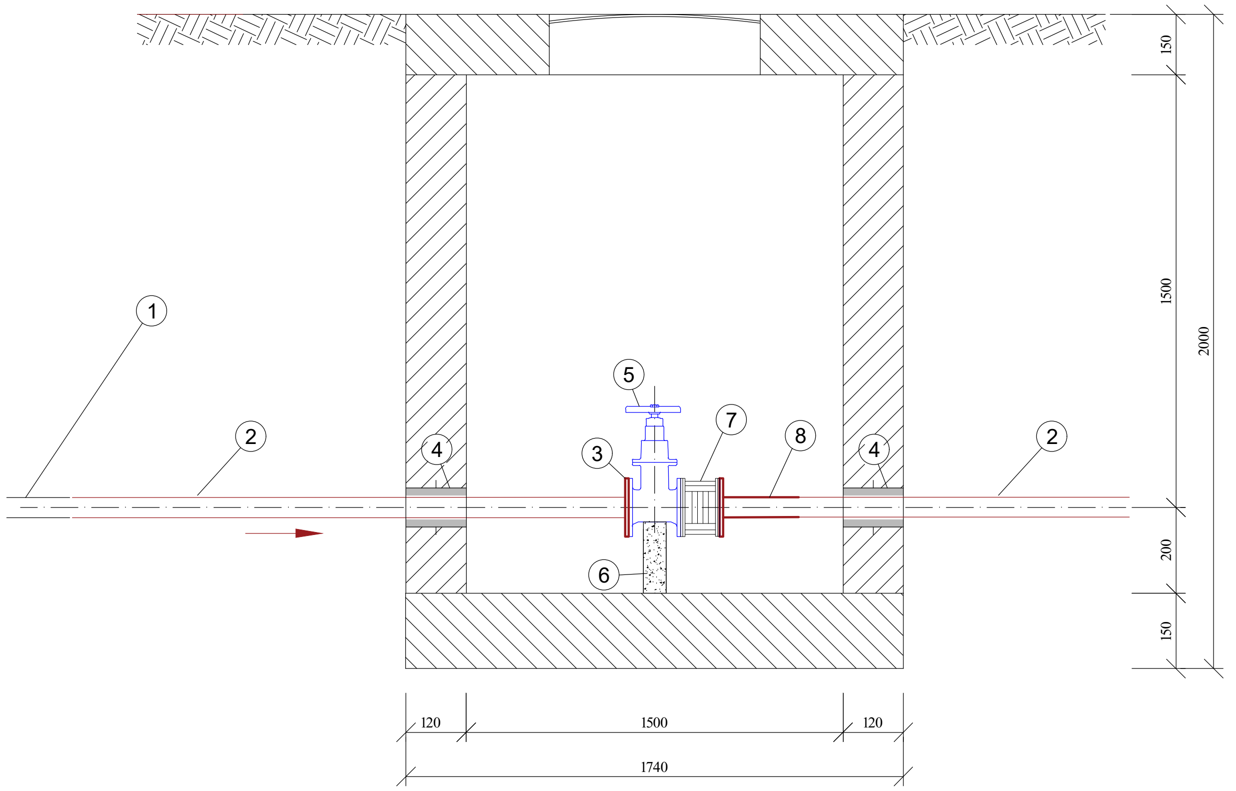

გეგმა

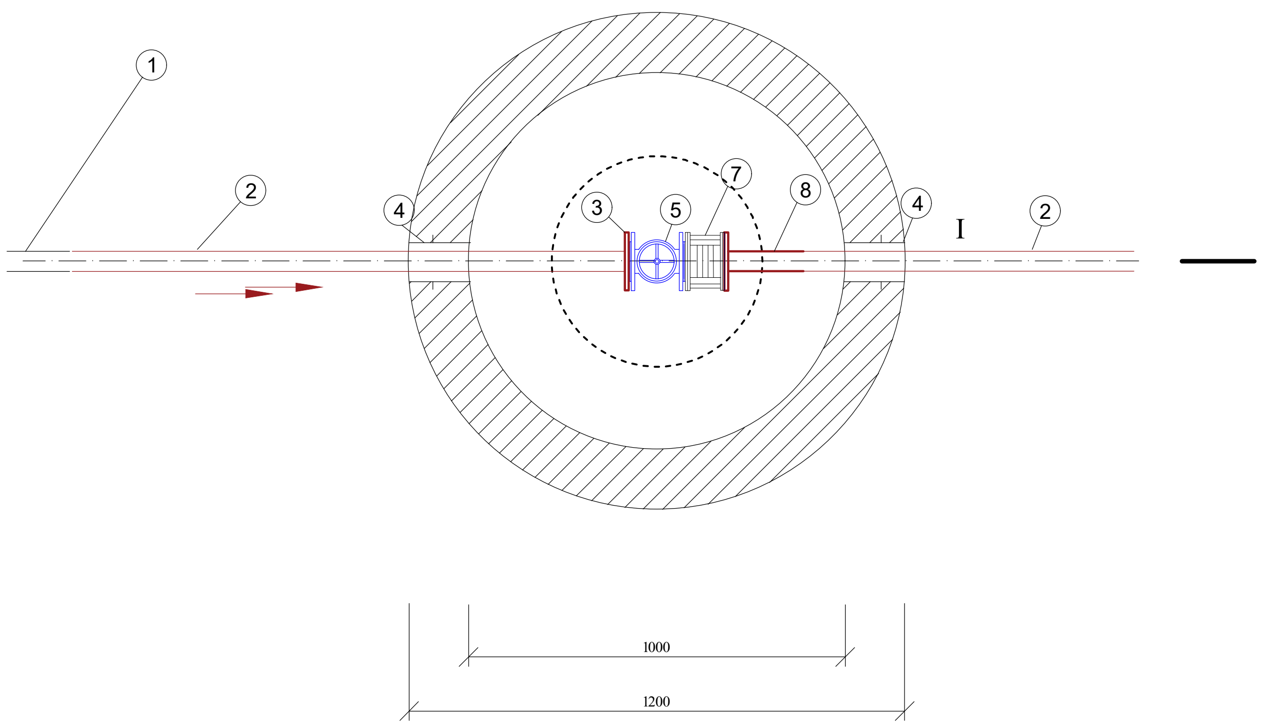

ექსპლიკაცია

1. არს. ფოლ. მილი d=300 მმ მილი;
2. საპ. ფოლ. მილი d=300 მმ;
3. ფოლ. მილტუჩი d=300 მმ;
4. ჩობალი d=420 მმ;
5. ურდული d=300 მმ;
6. საყრდენი ფოლადის მილი d=300 მმ ლითონის ფურცლით;
7. ჩასაკეთებელი დეტალი d=300 მმ
8. საპ. ფოლ. მილყელი მილტუჩით d=300 მმ

წყალსადენის მილის თხრილის განივი კვეთი

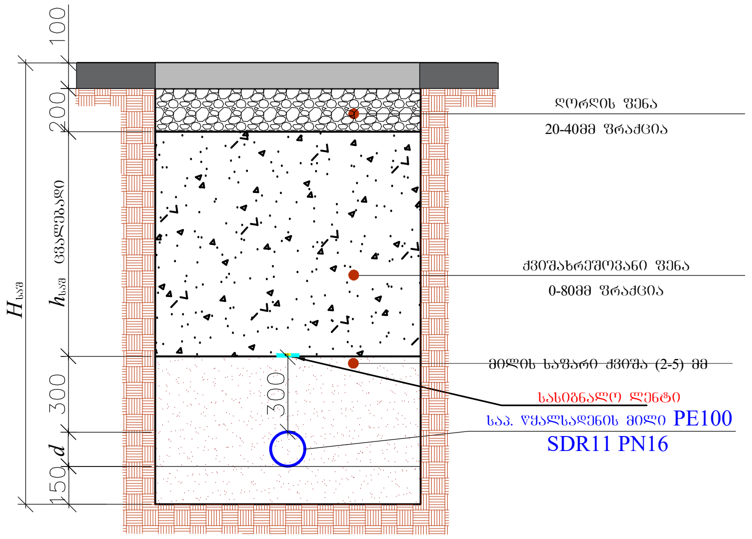

№	d	H_{saS}	B	h_{saS}	L (მ)
1	300	1500	700	450	841.0
1	90	1200	700	150	5

დამკვეთი (№)	IN25-1113470
	შპს რივერსაიდ დიღომი
შემსრულებელი:	ტექნიკური ექსპერტიზისა და პროექტირების დეპარტამენტი
პროექტის დასახელება:	ვაკე-საბურთალოს რაიონი, საბურთალო,დიდი დიღომი, საცდელი-სასწავლო მეურნ.,შენ. (ს/კ №01.72.14.008.293) შპს რივერსაიდ დიღომის ობიექტისთვის წყალმომარაგების გარე ქსელის პროექტი
პროექტი მოამზადა:	ნიკოლოზ გაბიტაშვილი
პროექტი შეამოწმა:	გიორგი კვეტენაძე (ტექნიკური)
თარიღი:	ივნისი, 2026
	წყალმზომის ჭა; მიწის თხრილის განივი კვეთი

მასშტაბი	ფურცელი	ფორმატი
	წ-5	A3

საპროექტო წყალსადენის ჭა
(d=300 მმ ვანტუზით)
3.2X2X1.8 (შიდა ზომა)
ჭრილი I-I

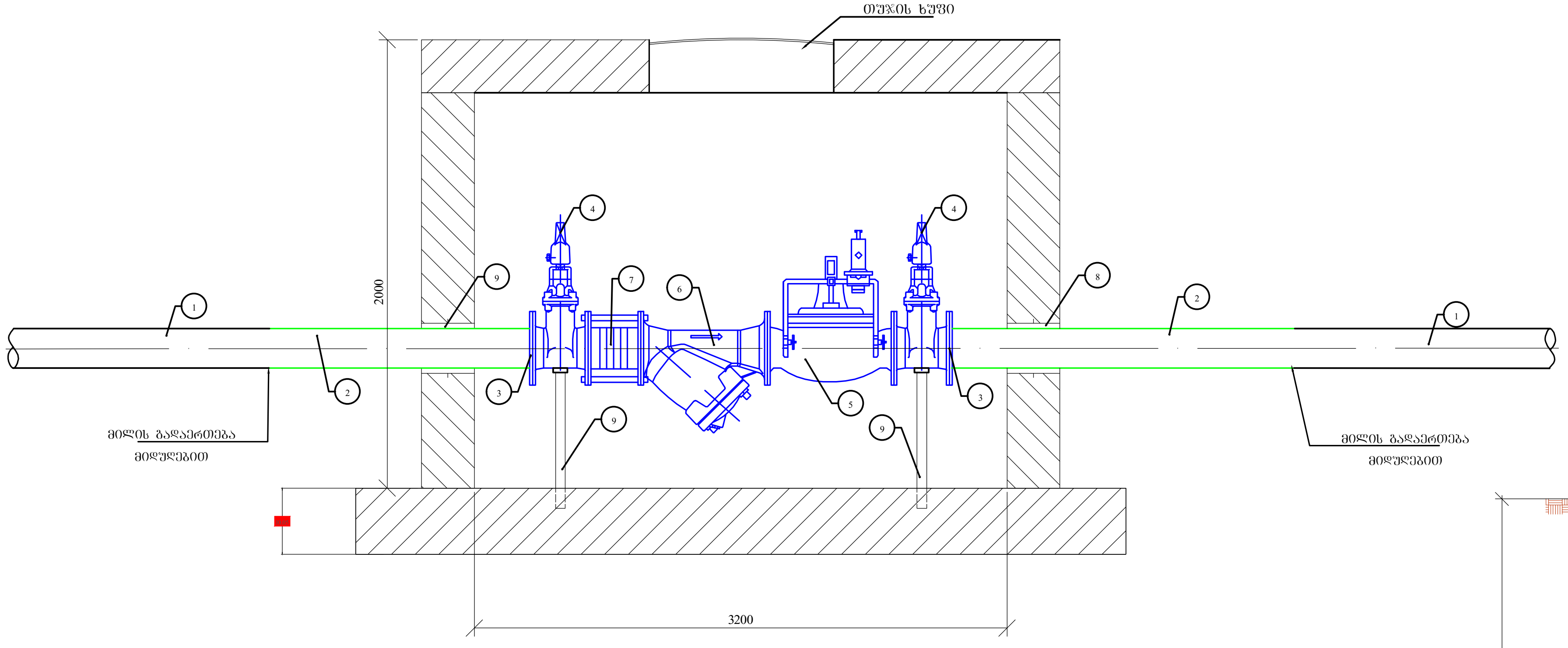

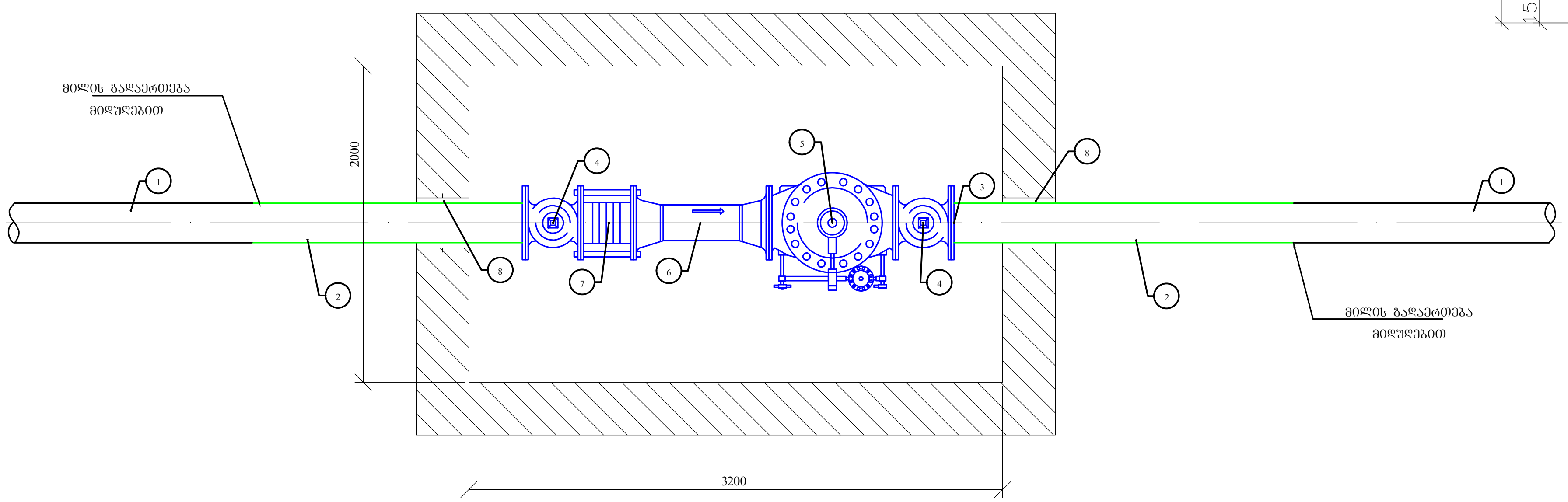

ექსპლიკაცია

1. არსებული ფოლადის d 300 მმ მილი;
2. საპროექტო ფოლადის d 300/6 მმ მილი;
3. ფოლადის მილტუჩი d 300 მმ PN16;
4. ურდული d 300 მმ (მილტუჩით) PN16
5. წნევის რეგულატორი d 300 მმ PN16
6. ფილტრი d 300 მმ PN16
7. ჩასაკეთებელი დეტალი d 300 მმ;
8. ჩობალი d 426 მმ (ძენძით ამოვსება);
9. ბეტონის სადგამი 150X150X350 მმ;

წყალსადენის მილის თხრილის განივი კვეთი

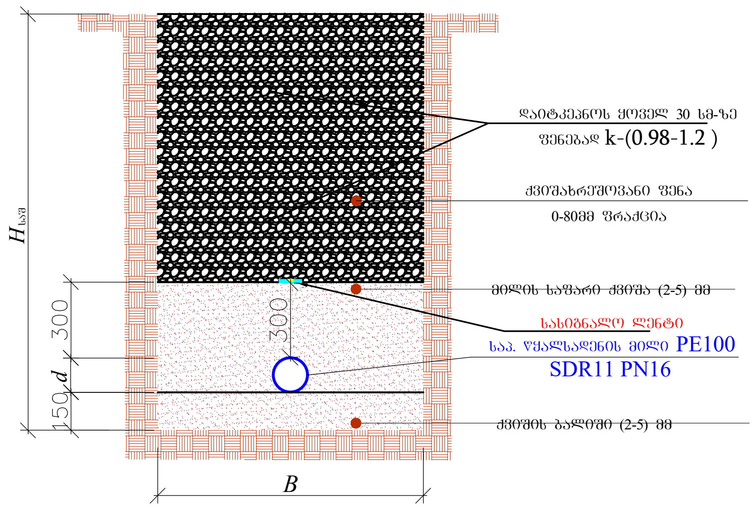

№	d	H_{saS}	B	h_{saS}	L (მ)
1	300	1500	700	450	841.0
1	90	1200	700	150	5

დამკვეთი (№) IN25-1113470

შპს რივერსაიდ დიღომი

შემსრულებელი:
ტექნიკური ექსპერტიზისა და პროექტირების დეპარტამენტი

პროექტის დასახელება:
ვაკე-საბურთალოს რაიონი, საბურთალო,დიდი დიღომი, საცდელი-სასწავლო მეურნ.,შენ. (ს/კ №01.72.14.008.293) შპს რივერსაიდ დიღომის ობიექტისთვის წყალმომარაგების გარე ქსელის პროექტი

პროექტი მოამზადა:
ნიკოლოზ გაბიტაშვილი

პროექტი შეამოწმა:
გიორგი კვეტენაძე (ტექნიკური)

თარიღი: ივნისი, 2026

წყალმზომის ჭა;
მიწის თხრილის განივი კვეთი

მასშტაბი	ფურცელი	ფორმატი
	წ-5	A3